A.A.G. STUCCHI
Follow your illumination

A.A.G. STUCCHI s.r.l. u.s.
Via IV Novembre 30/32
23854 Olginate (Lc) - ITALY
Ph. +39-0341-653111
Fax +39-0341-653250
info@aagstucchi.it
www.aagstucchi.it

272/S

PORTALAMPADE A COLONNA PER LAMPADE FLUORESCENTI LINEARI T8
TOMBSTONE LAMPHOLDER FOR T8 FLUORESCENT LINEAR LAMPS

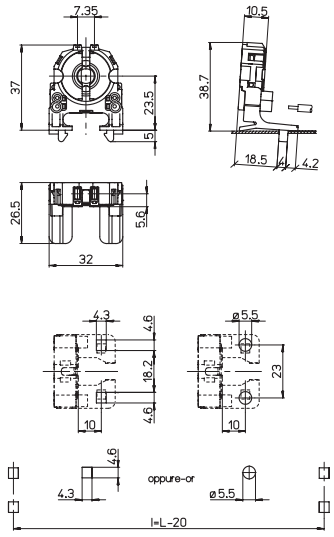

Dati tecnici
Technical data

- Attacco lampada - *Lamp Cap*	G13
- Corrente e tensione nominale - *Rated current and voltage*	2A-250V
- Temperatura massima di funzionamento (IEC) - *Maximum operating temperature (IEC)*	T130 Tm110
- Grado di protezione - *Protection index*	IP20
- Categoria di sovratensione - *Impulse withstand category*	II

Caratteristiche
Characteristics

– Corpo in policarbonato bianco
– *White polycarbonate body*

– Contatti in lega di rame
– *Copper alloy contacts*

– Con top test
– *With top test*

fissaggio ad innesto
push-in fixing

spessore lamiera di fissaggio
0,6-1
fixing metal plate thickness

altezza centro lampada (da sopra la lamiera)
23,5
lamp centre heigth (from the top of the metal plate)

rotore in PBT verde con scatti di...
PBT 90°
PBT green rotor with position of...

serrafilo automatico a 2 fori
push-wire terminals with 2 holes

sezione conduttori rigidi
mm² 0,5-1
rigid conductor section

spelatura cavetti rigidi
8-9
rigid wires stripping

IP40 nei punti d'aggancio
IP40
IP40 in the hooking points

IP50
243/112

Marchi di qualità
Quality marks

EAC

Direttive Europee
European directives

Conforme "RoHS"
"RoHS" compliant
Non soggetto alla "RAEE"
Not subject to "WEEE"

Pesi e confezioni
Weights and packaging

Art. Codice prodotti *Product references*	**g** Peso netto *Net weight*	**n° pz** per sacco *per bag*	**n° pz** per scatola *per box*	**n° pz** per cartone *per carton*
272/S	**7,3**	**500**		

Note
Notes