**A.A.G. STUCCHI s.r.l. u.s.**
Via IV Novembre 30/32
23854 Olginate (Lc) - ITALY
Ph. +39-0341-653111
Fax +39-0341-653250
**info@aagstucchi.it**
**www.aagstucchi.it**

A.A.G. STUCCHI
Follow your illumination

**1422/VVI-d1-T** **1422/VVI-d2-T** **1422/VVI-d3-T**

# PORTALAMPADE PER LAMPADE FLUORESCENTI COMPATTE (TC-D, TC-T)
# *LAMPHOLDERS FOR COMPACT FLUORESCENT LAMPS (TC-D, TC-T)*

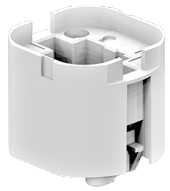

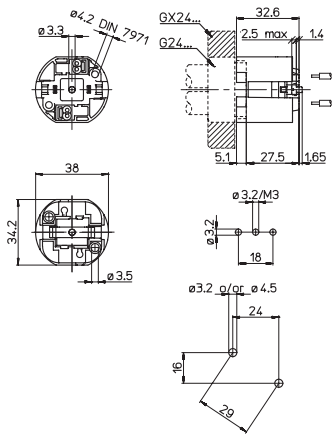


## Dati tecnici
*Technical data*

| | |
|---|---|
| - Attacco lampada<br>*- Lamp Cap* | G24d-1-2-3<br>GX24d-1-2-3 |
| - Corrente e tensione nominale<br>*- Rated current and voltage* | 2A-500V |
| - Temperatura massima di funzionamento (IEC)<br>*- Maximum operating temperature (IEC)* | T140 |
| - Grado di protezione<br>*- Protection index* | IP20 |
| - Categoria di sovratensione<br>*- Impulse withstand category* | III |

## Caratteristiche
*Characteristics*

con piolini posteriori antirotazione retrattili
*with retractable rear anti-rotation pins*

– Corpo in PBT bianco
*– White PBT body*

– Contatti in lega di rame
*– Copper alloy contacts*

fissaggio con vite
*screw fixing*

fissaggio con vite autofilettante
*fixing with self-tapping screw*

serrafilo automatico a 2 fori
*push-wire terminals with 2 holes*

mm² 0,5-1
sezione conduttori rigidi
*rigid conductor section*

10-11
spelatura cavetti rigidi
*rigid wires stripping*

con piolini antirotazione
*with anti-rotation pins*

con fori di guida per i cavetti
*with wires guidance holes*

isolato in classe II
*class II insulated*

AR100/...

## Marchi di qualità
*Quality marks*

660W-600V HT120 (UL496)

## Direttive Europee
*European directives*

Conforme "RoHS"
*"RoHS" compliant*

Non soggetto alla "RAEE"
*Not subject to "WEEE"*

## Pesi e confezioni
*Weights and packaging*

| **Art.** Codice prodotti *Product references* | **g** Peso netto *Net weight* | **n° pz** per sacco *per bag* | **n° pz** per scatola *per box* | **n° pz** per cartone *per carton* |
|---|---|---|---|---|
| **1422/VVI-d1-T** | **16,5** | **500** | | |
| **1422/VVI-d2-T** | **16,5** | **500** | | |
| **1422/VVI-d3-T** | | | | |

## Note
*Notes*